AT

DESCRIPCIÓN

Cierre mecánico simple, no equilibrado y de sentido de giro independiente.
La parte móvil esta formada por una armadura embutida que aloja el anillo de cierre giratorio y la junta de fuelle.
Parte fija con junta envolvente o tórica, dependiendo del material.
Cierre para usos generales y disponible en múltiples materiales.

LÍMITES DE EMPLEO

Dependiendo de: diámetro eje, presión, velocidad, temperatura y fluido a obturar.
$p \leq 6$ bar
$t = -15 \div 150$ °C
$v \leq 10$ m/s

MATERIALES

Partes metálicas: Acero inoxidable AISI 304 o AISI 316
Anillo móvil: Carbón, carburo de tungsteno o carburo de silicio.
Anillo fijo: Oxido de alúmina, Acero inoxidable AISI 316, carburo de tungsteno o carburo de silicio.
Juntas: NBR, EPDM, FPM.

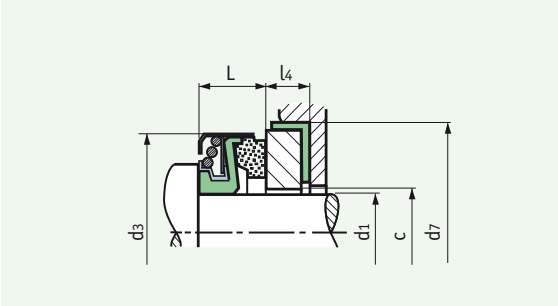

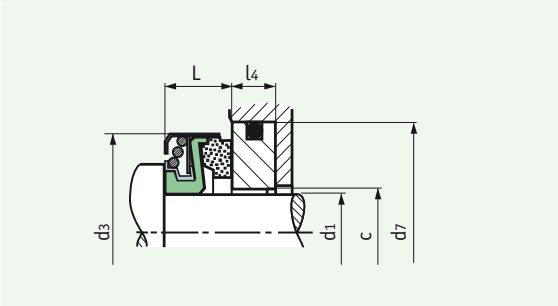

ROTATIVA			AT
	d1	d3	L
6	6	18	8,5
7	7	18	11
8	8	24	11
10	10	24	11
11	11	24	11
12A	12	24	13
13	13	24	13
12B	12	32	13
14A	14	32	13
15A	15	32	13
14C	14	27,5	13
16C	16	35	13
14B	14	35	13
15B	15	35	13
16A	16	32	13
16B	16	39	13
17	17	39	13
18	18	39	13
19	19	39	13
20A	20	39	13
20B	20	42	13
22	22	42	13
23	23	47	14
24	24	47	14
25A	25	42	14
25	25	47	14
26	26	47	14
27	27	47	14
28	28	54	15
30	30	54	15
32	32	54	15
35	35	60	16
38	38	65	18
40	40	65	18
45	45	70	20
50	50	85	23
55	55	85	23
60	60	105	30
65	65	105	30
70	70	105	32

ESTACIONARIA			AT
	c*	d7	l4
6	7	22	4
6A	7	15	3,5
7	8	26	5,5
8	11	26	8
10S	13	26	5,5
13S	14	26	5,5
10-12A	13	26	8
13	14	26	8
12B	14	35	8
14A	17	35	8
15A	17	29,5	8
14B-16C	17	38	8
14C	17	30	8
15C	17	30	8,8
15D	17	30	4
17C	18	40	5
16S	18	42	8
16D	21	38	8
16B-20A	21	42	8
20E	21	44	10
20C	21	45	7,5
20D	21	45	10
20S	23	45	10
20B-22	26	45	10
25C	26	39,5	8
23-26	27	50	10
27	28	50	10
28-32	33	57	10
35	38	63	10
38-40	42	68	12
45	47	73	12
50	52	88	15
55	60	88	15
60-65	67	110	15
70	72	110	15

las rotativas se pueden adaptar a distintas estacionarias en funcion del diámetro interior de las mismas.
Para algunas medidas es preciso consultar disponibilidad.
*Esta cota puede variar en funcion del material.

EMER®

C95

DESCRIPCIÓN

Cierre mecánico simple, no equilibrado, de sentido de giro independiente y multimuelle.
La parte móvil esta formada por un soporte de arrastre mediante prisioneros allen, con pista de fricción desmontable donde se aloja la junta de PTFE en forma de cuña.
Parte fija con junta en PTFE.
Cumple las dimensiones L1K, según la normativa DIN/EN.

LÍMITES DE EMPLEO

Dependiendo de: diámetro eje, presión, velocidad, temperatura y fluido a obturar.
$p \leq$ 16 bar
t = -15 ÷ 180 °C
$v \leq 20$ m/s

MATERIALES

Partes metálicas: Acero inoxidable AISI 304, AISI 316 o aleación especial.
Anillo móvil: Carbón, carburo de tungsteno o carburo de silicio.
Anillo fijo: Oxido de alúmina, carburo de tungsteno o carburo de silicio.
Juntas: PTFE.

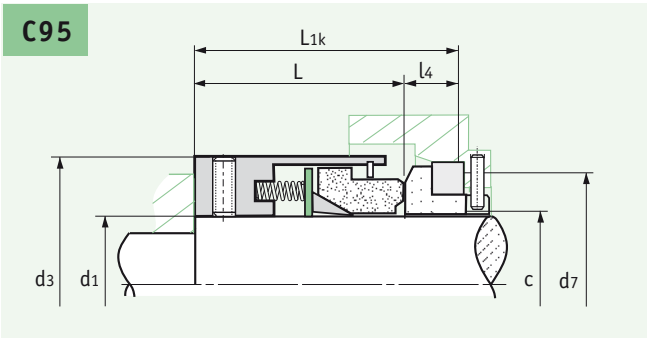

CEMER							
	d1	d3	L	c	d7	l4	L1k
14	14	24	23	15	25	12	35
16	16	26	23	17	27	12	35
18	18	32	24	19	33	13,5	37,5
20	20	34	24	21	35	13,5	37,5
22	22	36	24	23	37	13,5	37,5
24	24	38	26,7	25	39	13,3	40
25	25	39	27	26	40	13	40
28	28	42	30	29	43	12,5	42,5
30	30	44	30,5	31	45	12	42,5
32	32	46	30,5	33	48	12	42,5
33	33	47	30,5	34	48	12	42,5
35	35	49	30,5	36	50	12	42,5
38	38	54	32	39	56	13	45
40	40	56	32	41	58	13	45
43	43	59	32	44	61	13	45
45	45	61	32	46	63	13	45
48	48	64	32	49	66	13	45
50	50	66	34	51	70	13,5	47,5
53	53	69	34	54	73	13,5	47,5
55	55	71	34	56	75	13,5	47,5
60	60	80	39	61	80	13,5	52,5
63	63	83	39	64	83	13,5	52,5
65	65	85	39	66	85	13,5	52,5
70	70	90	45,5	71	92	14,5	60
75	75	95	45,5	76	97	14,5	60
80	80	104	45	81	105	15	60
85	85	109	45	86	110	15	60
90	90	114	50	91	115	15	65
95	95	119	50	96	120	15	65
100	100	124	50	101	125	15	65

CCK CCKA

DESCRIPCIÓN

Cierre mecánico simple, no equilibrado, de sentido de giro independiente y muelle cilíndrico.
La parte móvil esta formada por un fuelle de goma dentro de una armadura que transmite el esfuerzo de giro.
Parte fija con junta tórica.
Cumplen las dimensiones L1K, según la normativa DIN/EN.

LÍMITES DE EMPLEO

Dependiendo de: diámetro eje, presión, velocidad, temperatura y fluido a obturar.
$p \leq$ 16 bar
t = -15 ÷ 180 ºC
$v \leq 15$ m/s

MATERIALES

Partes metálicas: Acero inoxidable AISI 304 o AISI 316
Anillo móvil: Carbón o carburo de silicio.
Anillo fijo: Oxido de alúmina o carburo de silicio.
Juntas: NBR, EPDM, FPM.

CCK

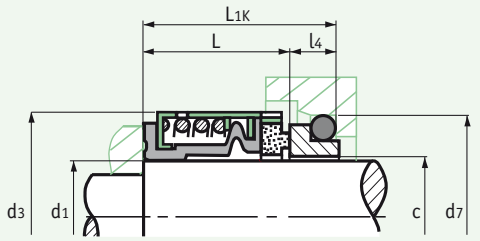

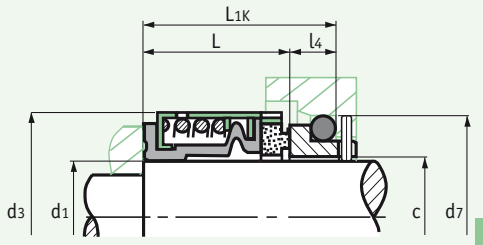

CCKA

CEMER	d1	d3	L	c	d7	l4	L1K
14	14	24	23	15	25	12	35
16	16	26	23	17	27	12	35
18	18	32	24	19	33	13,5	37,5
20	20	34	24	21	35	13,5	37,5
22	22	36	24	23	37	13,5	37,5
24	24	38	26,7	25	39	13,3	40
25	25	39	27	26	40	13	40
28	28	42	30	29	43	12,5	42,5
30	30	44	30,5	31	45	12	42,5
32	32	46	30,5	33	48	12	42,5
33	33	47	30,5	34	48	12	42,5
35	35	49	30,5	36	50	12	42,5
38	38	54	32	39	56	13	45
40	40	56	32	41	58	13	45
43	43	59	32	44	61	13	45
45	45	61	32	46	63	13	45
48	48	64	32	49	66	13	45
50	50	66	34	51	70	13,5	47,5
53	53	69	34	54	73	13,5	47,5
55	55	71	34	56	75	13,5	47,5
60	60	80	39	61	80	13,5	52,5
63	63	83	39	64	83	13,5	52,5
65	65	85	39	66	85	13,5	52,5
70	70	89	45,5	71	92	14,5	60
75	75	96	45,5	76	97	14,5	60
80	80	104	45	81	105	15	60
85	85	108	45	86	110	15	60
90	90	114	50	91	115	15	65
95	95	118	50	96	120	15	65
100	100	124	50	101	125	15	65

CCT CCTK

DESCRIPCIÓN

Cierre mecánico simple, no equilibrado, de sentido de giro independiente y muelle cilíndrico.
La parte móvil esta formada por un fuelle de goma dentro de dos armaduras con almenas que al encajar trasmiten el esfuerzo de giro.
Parte fija con junta envolvente.
El CCTK cumple las dimensiones L1K, según la normativa DIN/EN.

LÍMITES DE EMPLEO

Dependiendo de: diámetro eje, presión, velocidad, temperatura y fluido a obturar.
$p \leq$ 16 bar
t = -15 ÷ 180 °C
$v \leq 15$ m/s

MATERIALES

Partes metálicas: Acero inoxidable AISI 304 o AISI 316
Anillo móvil: Carbón o carburo de silicio.
Anillo fijo: Oxido de alúmina o carburo de silicio.
Juntas: NBR, EPDM, FPM.

CCT

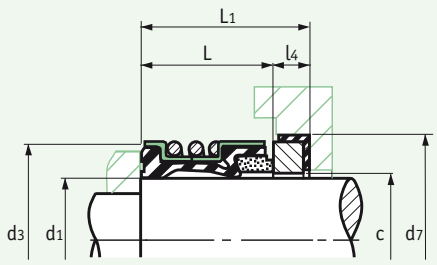

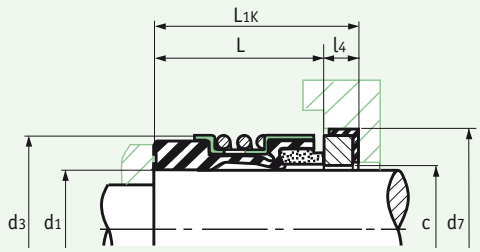

CCTK

CEMER						CCT		CCTK	
	d1	d3	c	d7	l4	L	L1	L	L1K
10	10	20	11	21	5	15	20	27,5	32,5
12	12	22	13	23	6	15	21	26,5	32,5
14	14	24	15	25	6	15	21	29	35
16	16	26	17	27	6	15	21	29	35
18	18	32	19	33	6	20	26	31,5	37,5
20	20	34	21	35	6	20	26	31,5	37,5
22	22	36	23	37	6	20	26	31,5	37,5
24	24	38	25	39	6	20	26	34	40
25	25	39	26	40	6	20	26	34	40
28	28	42	29	43	6	26	32	36,5	42,5
30	30	44	31	45	7	26	33	35,5	42,5
32	32	46	33	48	7	26	33	35,5	42,5
33	33	47	34	48	7	26	33	35,5	42,5
35	35	49	36	50	8	26	34	34,5	42,5
38	38	54	39	56	8	30	38	37	45
40	40	56	41	58	8	30	38	37	45
43	43	59	44	61	8	30	38	37	45
45	45	61	46	63	8	30	38	37	45
48	48	64	49	66	10	30	40	35	45
50	50	66	51	70	10	30	40	37,5	47,5
53	53	69	54	73	10	30	40	37,5	47,5
55	55	71	56	75	10	30	40	37,5	47,5
60	60	80	61	80	12	33	45	40,5	52,5
63	63	83	64	83	12	33	45	40,5	52,5
65	65	85	66	85	12	33	45	40,5	52,5
70	70	90	71	92	12	33	45	48	60
75	75	99	76	97	12	40	52	48	60
80	80	104	81	105	12,5	40	52,5	47,5	60
85	85	109	86	110	12,5	40	52,5	47,5	60
90	90	114	91	115	12,5	40	52,5	52,5	65
95	95	119	96	120	12,5	40	52,5	52,5	65
100	100	124	101	125	12,5	40	52,5	52,5	65

CME

DESCRIPCIÓN

Cierre mecánico simple, no equilibrado, de sentido de giro independiente y muelle cilíndrico.
La parte móvil esta formada por una armadura interior que asegura el arrastre del anillo de fricción y una junta de fuelle. Parte fija con junta envolvente.

LÍMITES DE EMPLEO

Dependiendo de: diámetro eje, presión, velocidad, temperatura y fluido a obturar.
p ≤ 6 bar
t = -15 ÷ 150 ºC
v ≤ 10 m/s

MATERIALES

Partes metálicas: Acero inoxidable AISI 304.
Anillo móvil: Carbón.
Anillo fijo: Oxido de Alúmina.
Juntas: NBR.

TPT

DESCRIPCIÓN

Cierre mecánico flotante, no equilibrado, de sentido de giro independiente.
La parte móvil esta formada por una cerámica con junta envolvente.
La parte fija es de ajuste metálico y con pista de fricción en carbón.
Este modelo tiene la particularidad que se monta a la inversa de los cierres convencionales y es apropiado para bombas de piscina.

LÍMITES DE EMPLEO

Dependiendo de: diámetro eje, presión, velocidad, temperatura y fluido a obturar.
p ≤ 5 bar
t = -15 ÷ 150 ºC
v ≤ 10 m/s

MATERIALES

Partes metálicas: Acero inoxidable AISI 304.
Anillo móvil: Oxido de Alúmina
Anillo fijo:. Carbón.
Juntas: NBR.

TP
TPE

CME

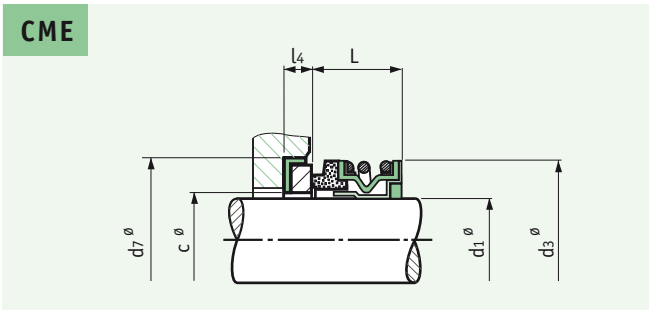

CEMER						CME
	d1	L	d3	c	d7	l4
1/2"	12,7	17,0	27	15	25,4	7,5
5/8"	15,8	19,0	31	17	31,7	10
3/4"	19,0	19,0	34,0	20	34,9	10
1"	25,4	21,0	43,5	27	41,3	11

TPT

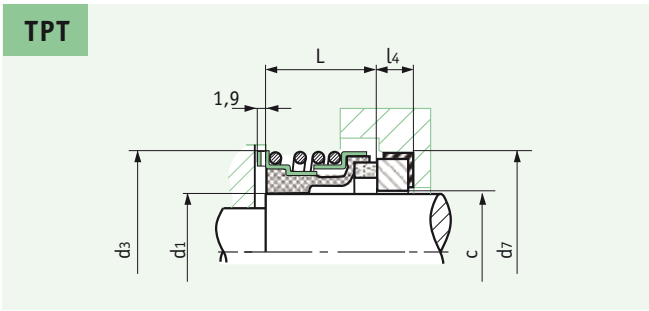

CEMER						TPT
	d1	L	d3	c	d7	l4
3/4"	19,0	19,0	32,5	20	34,9	10

TP/TPE

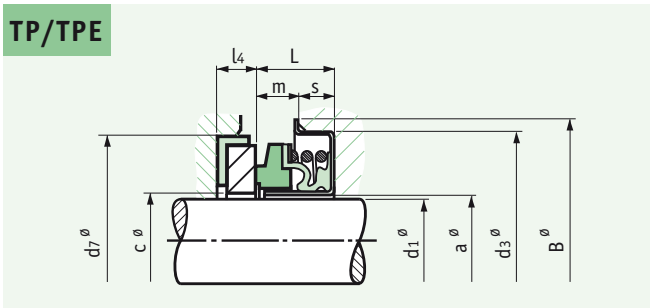

	ESTACIONARIA CARBON						CERÁMICA TP			CERÁMICA TPE		
	d1	d3	B	m	s	L	c	d7	l4	c	d7	l4
1/2"	12,7	28,5	31,5	6,0	8,0	14,0	15,0	25,4	7,5	15,0	25,4	5,0
5/8"	15,8	36,5	42,0	7,0	8,0	15,0	17,0	31,7	10,0	18,0	31,0	5,0
3/4"	19,0	40,0	43,5	7,0	10,0	17,0	20,0	35,0	10,0	20,5	35,0	5,0
1"	25,4	47,0	51,0	7,0	12,0	19,0	26,5	41,3	11,0	---	---	---
28	28	52,0	57,0	9,5	10,0	19,5	31,0	45,0	7,5	---	---	---
30	30	52,0	57,0	12,0	10,0	22,0	32,0	48,0	8,0	---	---	---

CSE CSEM

DESCRIPCIÓN

Cierre mecánico simple, no equilibrado, de sentido de giro independiente y muelle de ballesta o multimuelle.
La parte móvil esta formada por un soporte de arrastre mediante prisioneros allen, con pista de fricción desmontable donde se aloja la junta tórica.
Parte fija con junta tórica.
Cumple las dimensiones L1K, según la normativa DIN/EN.

LÍMITES DE EMPLEO

Dependiendo de: diámetro eje, presión, velocidad, temperatura y fluido a obturar.
$p \leq$ 16 bar
t = -15 ÷ 180 °C
$v \leq$ 20 m/s

MATERIALES

Partes metálicas: Acero inoxidable AISI 304 o AISI 316
Anillo móvil: Carbón, carburo de tungsteno o carburo de silicio.
Anillo fijo: Oxido de alúmina, carburo de tungsteno o carburo de silicio.
Juntas: NBR, EPDM, FPM, FEP.

CSE

Muelle ballesta

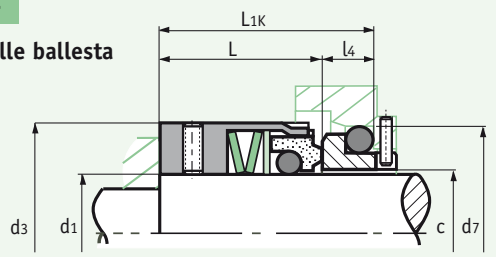

Multimuelle

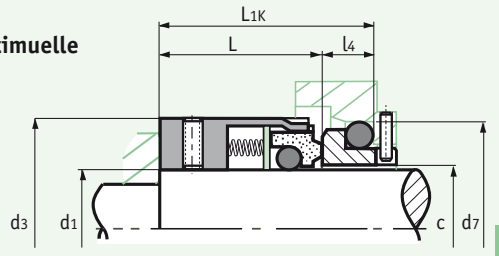

CSEM

CEMER

	d1	d3	L	c	d7	l4	L1K
14	14	25	25	15	25	10	35
16	16	27	25	17	27	10	35
18	18	33	26	19	33	11,5	37,5
20	20	35	26	21	35	11,5	37,5
22	22	37	26	23	37	11,5	37,5
24	24	39	28,5	25	39	11,5	40
25	25	40	28,5	26	40	11,5	40
28	28	43	31	29	43	11,5	42,5
30	30	45	31	31	45	11,5	42,5
32	32	47	31	33	48	11,5	42,5
33	33	48	31	34	48	11,5	42,5
35	35	50	31	36	50	11,5	42,5
38	38	55	31	39	56	14	45
40	40	57	31	41	58	14	45
43	43	60	31	44	61	14	45
45	45	62	31	46	63	14	45
48	48	65	31	49	66	14	45
50	50	67	32,5	51	70	15	47,5
53	53	70	32,5	54	73	15	47,5
55	55	72	32,5	56	75	15	47,5
60	60	81	37,5	61	80	15	52,5
63	63	84	37,5	64	83	15	52,5
65	65	86	37,5	66	85	15	52,5
70	70	91	42	71	92	18	60
75	75	99	42	76	97	18	60
80	80	104	41,8	81	105	18,2	60
85	85	109	41,8	86	110	18,2	60
90	90	114	46,8	91	115	18,2	65
95	95	119	47,8	96	120	17,2	65
100	100	124	47,8	101	125	17,2	65

CTE

DESCRIPCIÓN

Cierre mecánico simple, equilibrado, de sentido de giro independiente y muelle de ballesta. La parte móvil esta formada por un soporte de arrastre mediante prisioneros allen, con pista de fricción desmontable donde se aloja la junta tórica.
Parte fija con junta tórica.
Cumple las dimensiones L1K, según la normativa DIN/EN.

LÍMITES DE EMPLEO

Dependiendo de: diámetro eje, presión, velocidad, temperatura y fluido a obturar.
$p \leq$ 25 bar
t = -15 ÷ 180 ºC
$v \leq$ 20 m/s

MATERIALES

Partes metálicas: Acero inoxidable AISI 304 o AISI 316
Anillo móvil: Carbón, carburo de tungsteno o carburo de silicio.
Anillo fijo: Oxido de alúmina, carburo de tungsteno o carburo de silicio.
Juntas: NBR, EPDM, FPM, FEP.

CTE

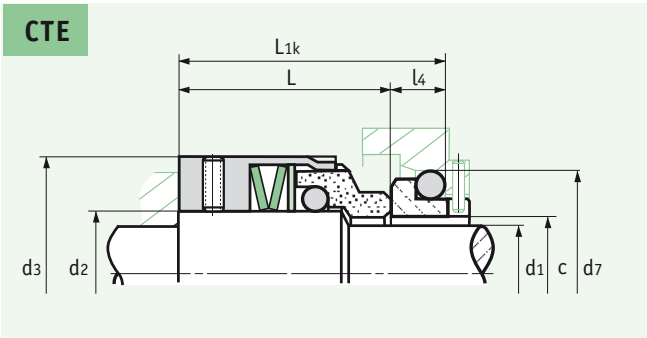

CEMER								
	d1	d2	d3	L	c	d7	l4	L1k
14	14	18	33	32,5	15	25	10	42,5
16	16	20	35	32,5	17	27	10	42,5
18	18	22	37	33,5	19	33	11,5	45
20	20	24	39	33,5	21	35	11,5	45
22	22	26	41	33,5	23	37	11,5	45
24	24	28	43	36	25	39	11,5	47,5
25	25	30	45	36	26	40	11,5	47,5
28	28	33	48	38,5	29	43	11,5	50
30	30	35	50	38,5	31	45	11,5	50
32	32	38	55	38,5	33	48	11,5	50
33	33	38	55	38,5	34	48	11,5	50
35	35	40	57	38,5	36	50	11,5	50
38	38	43	60	38,5	39	56	14	52,5
40	40	45	62	38,5	41	58	14	52,5
43	43	48	65	38,5	44	61	14	52,5
45	45	50	67	38,5	46	63	14	52,5
48	48	53	70	38,5	49	66	14	52,5
50	50	55	72	42,5	51	70	15	57,5
53	53	58	79	42,5	54	73	15	57,5
55	55	60	81	42,5	56	75	15	57,5
60	60	65	86	47,5	61	80	15	62,5
63	63	68	89	47,5	64	83	15	62,5
65	65	70	91	47,5	66	85	15	62,5
70	70	75	99	52	71	92	18	70
75	75	80	104	52	76	97	18	70
80	80	85	109	51,8	81	105	18,2	70
85	85	90	114	56,8	86	110	18,2	75
90	90	95	119	56,8	91	115	18,2	75
95	95	100	124	57,8	96	120	17,2	75
100	100	105	129	57,8	101	125	17,2	75

NTL NTK

DESCRIPCIÓN

Cierre mecánico simple, no equilibrado y de sentido de giro independiente.
La parte móvil esta formada por un muelle cilíndrico alrededor del fuelle de goma que transmite el esfuerzo de giro.
Parte fija con junta envolvente o tórica.
Cumple las dimensiones L1K o L1N, según la normativa DIN/EN.

LÍMITES DE EMPLEO

Dependiendo de: diámetro eje, presión, velocidad, temperatura y fluido a obturar.
$p \leq$ 12 bar
t = -15 ÷ 150 °C
$v \leq 10$ m/s

MATERIALES

Partes metálicas: Acero inoxidable AISI 304 o AISI 316
Anillo móvil: Carbón, carburo de tungsteno o carburo de silicio.
Anillo fijo: Oxido de alúmina, carburo de tungsteno o carburo de silicio.
Juntas: NBR, EPDM, FPM.

©EMER®

NTK

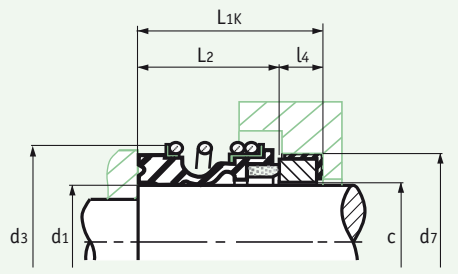

NTL

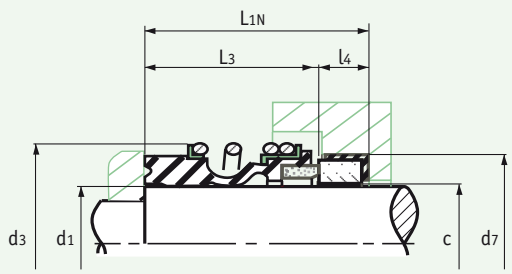

NTKT

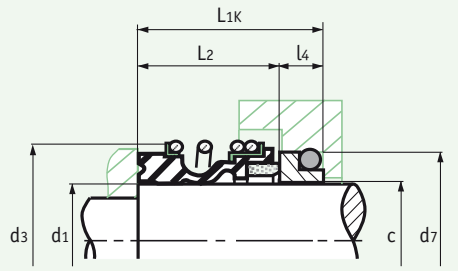

NTLT

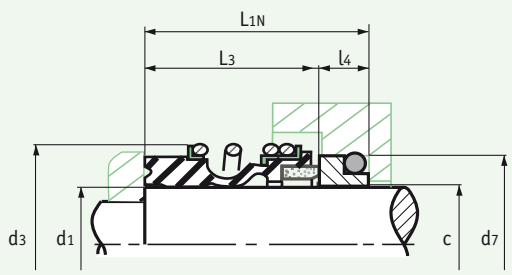

CEMER						NTK/NTKT		NTL/NTLT	
	d1	d3	c	d7	l4	L2	L1K	L3	L1N
12	12	24	13	23	6,6	25,9	32,5	33,4	40
14	14	28,5	15	25	6,6	28,4	35	33,4	40
15	15	28,5	17	27	6,6	28,4	35	33,4	40
16	16	28,5	17	27	6,6	28,4	35	33,4	40
18	18	31,5	19	33	7,5	30	37,5	37,5	45
19	19	36	20	35	7,5	30	37,5	37,5	45
20	20	36	21	35	7,5	30	37,5	37,5	45
22	22	36	23	37	7,5	30	37,5	37,5	45
24	24	42	25	39	7,5	32,5	40	42,5	50
25	25	42	26	40	7,5	32,5	40	42,5	50
28	28	47,5	29	43	7,5	35	42,5	42,5	50
30	30	47,5	31	45	7,5	35	42,5	42,5	50
32	32	52	34	48	7,5	35	42,5	47,5	55
33	33	52	34	48	7,5	35	42,5	47,5	55
35	35	55	36	50	7,5	35	42,5	47,5	55
38	38	58	39	56	9	36	45	46	55
40	40	61	41	58	9	36	45	46	55
43	43	65	44	61	9	36	45	51	60
45	45	66	46	63	9	36	45	51	60
48	48	70	49	66	9	36	45	51	60
50	50	71,5	51	70	9,5	38	47,5	50,5	60
53	53	76,5	54	73	11	36,5	47,5	59	70
55	55	78	56	75	11	36,5	47,5	59	70
58	58	85	59	78	11	41,5	52,5	59	70
60	60	86	61	80	11	41,5	52,5	59	70
63	63	90,5	64	83	11	41,5	52,5	59	70
65	65	90,5	66	85	11	41,5	52,5	69	80
70	70	97,5	71	92	11,3	48,7	60	68,7	80
75	75	102	76	97	11,3	48,7	60	68,7	80
80	80	108,5	81	105	12	48	60	78	90
85	85	119	86	110	14	46	60	76	90
90	90	126	91	115	14	51	65	76	90
95	95	133	96	120	14	51	65	76	90
100	100	133	101	125	14	51	65	76	90

NTD

NTB

NTE

NTET

DESCRIPCIÓN

Cierre mecánico simple, no equilibrado y de sentido de giro independiente.
La parte móvil esta formada por un muelle cilíndrico alrededor del fuelle de goma que transmite el esfuerzo de giro.
Parte fija con junta envolvente o tórica.

LÍMITES DE EMPLEO

Dependiendo de: diámetro eje, presión, velocidad, temperatura y fluido a obturar.
$p \leq$ 12 bar
t = -15 ÷ 150 °C
$v \leq 10$ m/s

MATERIALES

Partes metálicas: Acero inoxidable AISI 304 o AISI 316
Anillo móvil: Carbón, carburo de tungsteno o carburo de silicio.
Anillo fijo: Oxido de alúmina, carburo de tungsteno o carburo de silicio.
Juntas: NBR, EPDM, FPM.

NTB

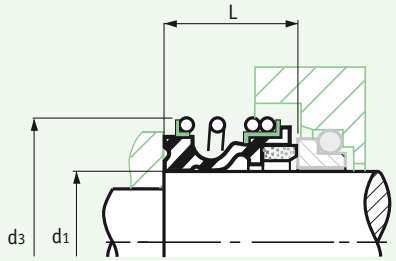

CNB CNC

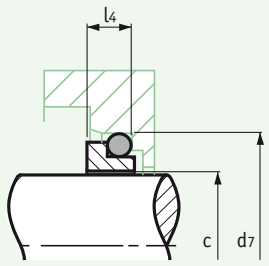

CND CNK

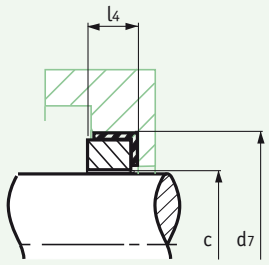

CIERRE COMPLETO	ROTATIVA	ESTACIONARIA
NTB	NTB	CNB
NTD	NTB	CND
NTE	NTB	CNK
NTET	NTB	CNC

	ROTATIVA NTB			ESTACIONARIA CNB			ESTACIONARIA CNK			ESTACIONARIA CNC			ESTACIONARIA CND		
	d1	d3	L	c	d7	l4	c	d7	l4	c	d7	l4	c	d7	l4
10	10	24	14,5	11	19,2	6,6	11	21	6,6	11	21	6,6	11	21	8
12	12	24	15	13	21,6	5,6	13	23	6,6	13	23	6,6	13	23	8
14	14	28,5	17	15	24,6	5,6	15	25	6,6	15	25	6,6	15	25	8
15	15	28,5	17	16	24,6	6,6	17	27	6,6	17	27	6,6	17	27	8
16	16	28,5	17	17	28,0	7,5	17	27	6,6	17	27	6,6	17	27	8
17	17	32	19,5	19	30,0	8,0	-	-	-	-	-	-	-	-	-
18	18	32	19,5	19	30,0	8,0	19	33	7,5	19	33	7,5	19	33	10
19	19	37	21,5	21	35,0	7,5	21	35	7,5	21	35	7,5	21	35	10
20	20	37	21,5	21	35,0	7,5	21	35	7,5	21	35	7,5	21	35	10
22	22	37	21,5	23	35,0	7,5	23	37	7,5	23	37	7,5	23	37	10
24	24	42	22,5	25	38,0	7,5	25	39	7,5	25	39	7,5	25	39	10
25	25	42	23	26	38,0	7,5	26	40	7,5	26	40	7,5	26	40	10
28	28	49	26,5	29	42,0	9,0	29	43	7,5	29	43	7,5	29	43	10
30	30	49	26,5	31	45,0	10,5	31	45	7,5	31	45	7,5	31	45	10
32	32	53	27,5	33	48,0	10,5	33	48	7,5	33	48	7,5	33	48	10
33	33	53	27,5	34	50,0	11,0	34	48	7,5	34	48	7,5	34	48	10
35	35	56	28,5	36	52,0	11,0	36	50	7,5	36	50	7,5	36	50	10
38	38	59	30	39	55,0	10,3	39	56	9	39	56	9	40	56	10
40	40	61	30	41	58,0	10,8	41	58	9	41	58	9	41	58	11
42	42	64	30	43	62,0	12,0	-	-	-	-	-	-	-	-	-
43	43	64	30	44	62,0	12,0	44	61	9	44	61	9	44	61	11
45	45	67	30	46	64,0	11,6	46	63	9	46	63	9	46	63	11
48	48	70	30,5	49	68,4	11,6	49	66	9	49	66	9	50	66	13
50	50	72	30,5	51	69,3	11,6	51	70	9,5	51	70	9,5	51	70	13
53	53	77	33	54	72,3	12,3	54	73	11	54	73	11	55	73	13
55	55	79	35	56	75,4	13,3	56	75	11	56	75	11	56	75	13
58	58	83	37	59	78,4	13,3	59	78	11	59	78	11	59	78	13
60	60	86	38	61	80,4	13,3	61	80	11	61	80	11	61	80	13
63	63	91	40	-	-	-	64	83	11	64	83	11	64	83	13
65	65	91	40	66	85,4	13,0	66	85	11	66	85	11	67	85	13
68	68	96	40	69	91,5	13,7	69	90	11,3	69	90	11,3	70	90	15
70	70	98	40	71	92,0	13,0	71	92	11,3	71	92	11,3	72	92	15
75	75	102	40	76	99,0	14,0	76	97	11,3	76	97	11,3	76	97	15
80	80	110	40	81	104,0	15,0	81	105	12	81	105	12	81	105	16
85	85	120	41	86	109,0	14,8	86	110	14	86	110	14	86	110	16
90	90	126	45	91	114,0	14,8	91	115	14	91	115	14	91	115	16
95	95	133	46	96	120,3	15,8	96	120	14	96	120	14	96	120	16
100	100	134	47	101	123,3	15,8	101	125	14	101	125	14	101	125	16

TSK

DESCRIPCIÓN

Cierre mecánico simple, no equilibrado y de sentido de giro independiente.
La parte móvil esta formada por una armadura embutida donde se aloja un fuelle de goma que transmite el esfuerzo de giro y un muelle cilíndrico desmontable con una arandela de tope.
Parte fija con junta envolvente.
Cumplen las dimensiones L1K, según la normativa DIN/EN.

LÍMITES DE EMPLEO

Dependiendo de: diámetro eje, presión, velocidad, temperatura y fluido a obturar.
$p \leq$ 10 bar
t = -15 ÷ 150 ºC
$v \leq 10$ m/s

MATERIALES

Partes metálicas: Acero inoxidable AISI 304 o AISI 316
Anillo móvil: Carbón, carburo de tungsteno o carburo de silicio.
Anillo fijo: Oxido de alúmina, carburo de tungsteno o carburo de silicio.
Juntas: NBR, EPDM, FPM.

TSK

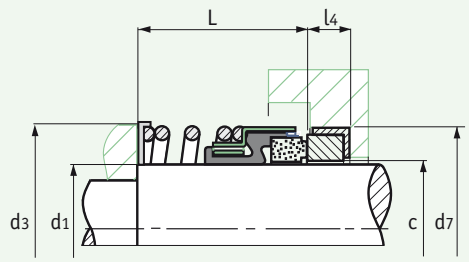

CEMER							
	d1	d3	L	c	d7	l4	L1k
10	10	21	24,5	11	21	8	32,5
12	12	23	24,5	13	23	8	32,5
14	14	24	27	15	25	8	35
16	16	27	27	17	27	8	35
18	18	30	27,5	19	33	10	37,5
20	20	32	27,5	21	35	10	37,5
22	22	33	27,5	23	37	10	37,5
24	24	38	30	25	39	10	40
25	25	39	30	26	40	10	40
28	28	41	32,5	29	43	10	42,5
30	30	43	32,5	31	45	10	42,5
32	32	46	32,5	33	48	10	42,5
33	33	46	32,5	34	48	10	42,5
35	35	49	32,5	36	50	10	42,5
38	38	52	35	39	56	10	45
40	40	57	34	41	58	11	45
43	43	59	34	44	61	11	45
45	45	62	34	46	63	11	45
48	48	65	32	49	66	13	45
50	50	67	34,5	51	70	13	47,5
53	53	72	34,5	54	73	13	47,5
55	55	72	34,5	56	75	13	47,5
60	60	80	39,5	61	80	13	52,5
63	63	83	39,5	64	83	13	52,5
65	65	86	39,5	66	85	13	52,5
70	70	91	45	71	92	15	60
75	75	94	45	76	97	15	60
80	80	104	44	81	105	16	60
85	85	108	44	86	110	16	60
90	90	112	49	91	115	16	65
95	95	119	49	96	120	16	65
100	100	125	49	101	125	16	65

TSP

DESCRIPCIÓN

Cierre mecánico simple, no equilibrado
y de sentido de giro independiente.
La parte móvil esta formada por una armadura
embutida donde se aloja un fuelle de goma que
transmite el esfuerzo de giro y un muelle
cilíndrico desmontable con una arandela de tope.
Parte fija con junta envolvente.
Cierre con dimensiones en pulgadas.

LÍMITES DE EMPLEO

Dependiendo de: diámetro eje, presión,
velocidad, temperatura y fluido a obturar.
p ≤ 10 bar
t = -15 ÷ 150 ºC
v ≤ 10 m/s

MATERIALES

Partes metálicas: Acero
inoxidable AISI 304
o AISI 316
Anillo móvil: Carbón, carburo
de tungsteno o carburo
de silicio.
Anillo fijo: Oxido de alúmina,
carburo de tungsteno o carburo
de silicio.
Juntas: NBR, EPDM, FPM.

DESCRIPCIÓN

Cierre mecánico simple, no equilibrado
y de sentido de giro independiente.
La parte móvil esta formada por un muelle
cilíndrico alrededor del fuelle de goma
que transmite el esfuerzo de giro.
Parte fija con junta envolvente.
Cierre con dimensiones en pulgadas.

LÍMITES DE EMPLEO

Dependiendo de: diámetro eje, presión,
velocidad, temperatura y fluido a obturar.
p ≤ 12 bar
t = -15 ÷ 150 ºC
v ≤ 10 m/s

MATERIALES

Partes metálicas: Acero inoxidable AISI 304
o AISI 316
Anillo móvil: Carbón, carburo de tungsteno
o carburo de silicio.
Anillo fijo: Oxido de alúmina, carburo
de tungsteno o carburo de silicio.
Juntas: NBR, EPDM, FPM.

NTP

©EMER®

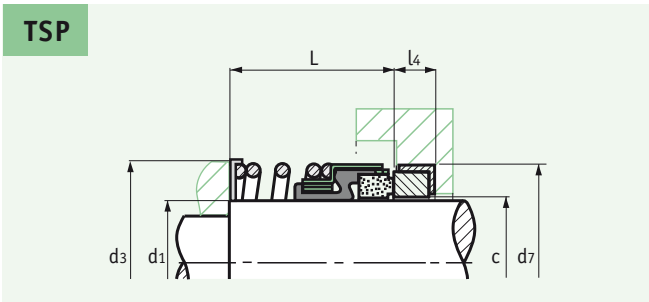

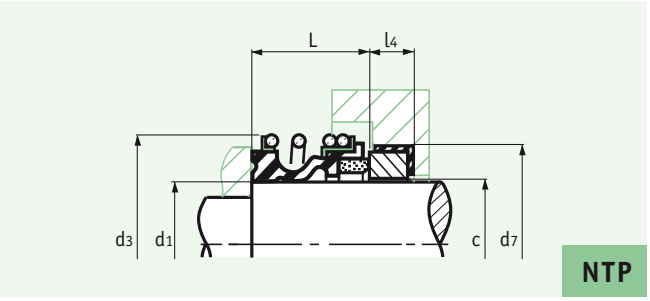

ROTATIVA TSP				ROTATIVA NTP				ESTACIONARIA TSP/NTP (CNP)		
	d1	d3	L		d1	d3	L	c	d7	l4
1/2"	12,7	23	25	**1/2"**	12,7	---	25	13,8	27,8	9
5/8"	15,8	27	25	**5/8"**	15,8	26	25	17	30,9	10,5
3/4"	19,0	29,5	25	**3/4"**	19,0	36	25	20,3	34,1	10,5
7/8"	22,2	33,5	25	**7/8"**	22,2	36	25	23,5	37,3	10,5
1"	25,4	42,5	25	**1"**	25,4	42	25	26,5	40,5	10,5
1 1/8"	28,6	46	33	**1 1/8"**	28,6	47,5	33	30	47,6	12
1 1/4"	31,7	49	33	**1 1/4"**	31,7	52	33	33,5	50,8	12
1 3/8"	34,9	52	33	**1 3/8"**	34,9	55	33	36,5	53,9	12
1 1/2"	38,1	55,5	33	**1 1/2"**	38,1	58	33	39,5	57,1	12
1 5/8"	41,2	58,5	33	**1 5/8"**	41,2	58	33	42,5	60,3	12
1 3/4"	44,4	66	41	**1 3/4"**	44,4	66	41	46	63,5	12
1 7/8"	47,6	67	41	**1 7/8"**	47,6	70	41	49	66,7	12
2"	50,8	70,5	41	**2"**	50,8	71,5	41	53	69,8	12,5
2 1/8"	53,9	74,5	41	**2 1/8"**	53,9	77	41	55	73,1	13
2 1/4"	57,1	78,5	41	**2 1/4"**	57,1	79	41	58,5	76,2	13,5
2 3/8"	60,3	80,5	41	**2 3/8"**	60,3	86	41	61,5	79,4	13,5
2 1/2"	63,5	83,5	41	**2 1/2"**	63,5	90,5	41	65,7	82,5	14
2 5/8"	66,6	89	49	**2 5/8"**	66,6	91	49	68	92,1	16
2 3/4"	69,8	90,5	49	**2 3/4"**	69,8	101	49	71	95,2	16

Disponemos de estacionarias con dimensiones americanas.

TSD

TSC

DESCRIPCIÓN

Cierre mecánico simple, no equilibrado y de sentido de giro independiente.
La parte móvil esta formada por una armadura embutida donde se aloja un fuelle de goma que transmite el esfuerzo de giro y un muelle cilíndrico desmontable con una arandela de tope.
Parte fija con junta envolvente o tórica.

LÍMITES DE EMPLEO

Dependiendo de: diámetro eje, presión, velocidad, temperatura y fluido a obturar.
$p \leq$ 10 bar
t = -15 ÷ 150 °C
$v \leq 10$ m/s

MATERIALES

Partes metálicas: Acero inoxidable AISI 304 o AISI 316
Anillo móvil: Carbón, carburo de tungsteno o carburo de silicio.
Anillo fijo: Oxido de alúmina, carburo de tungsteno o carburo de silicio.
Juntas: NBR, EPDM, FPM.

©EMER®

TSC

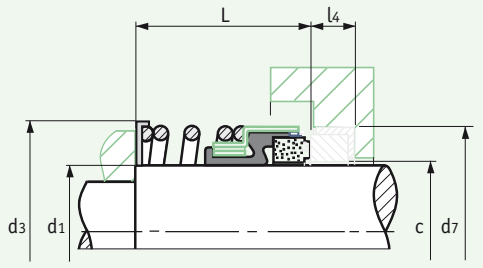

CNC

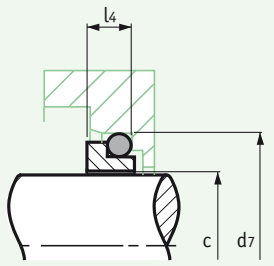

CND CNK CNP

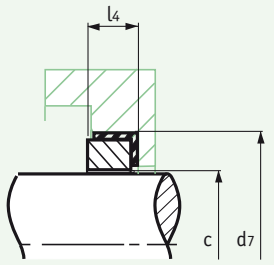

CIERRE COMPLETO	ROTATIVA	ESTACIONARIA
TSC	TSC	CNP
TSD	TSC	CND
TSE	TSC	CNK
TSET	TSC	CNC

	ROTATIVA TSC			ESTACIONARIA CND			ESTACIONARIA CNK			ESTACIONARIA CNC			ESTACIONARIA CNP		
	d1	d3	L	c	d7	l4	c	d7	l4	c	d7	l4	c	d7	l4
10	10	21	24	11	21	8	11	21	6,6	11	21	6,6	-	-	-
12	12	23	24	13	23	8	13	23	6,6	13	23	6,6	13,8	27,8	9
14	14	24	25	15	25	8	15	25	6,6	15	25	6,6	-	-	-
15	15	27	25	17	27	8	17	27	6,6	17	27	6,6	17	30,9	10,5
16	16	27	26	17	27	8	17	27	6,6	17	27	6,6	17	30,9	10,5
18	18	30	26	19	33	10	19	33	7,5	19	33	7,5	20,3	34,1	10,5
19	19	30	26	21	35	10	21	35	7,5	21	35	7,5	20,3	34,1	10,5
20	20	32	27	21	35	10	21	35	7,5	21	35	7,5	21	35,7	10
22	22	33	27	23	37	10	23	37	7,5	23	37	7,5	23,5	37,3	10,5
24	24	38	30	25	39	10	25	39	7,5	25	39	7,5	26,3	40,5	10,5
25	25	39	30	26	40	10	26	40	7,5	26	40	7,5	26,5	40,5	10,5
28	28	41	32	29	43	10	29	43	7,5	29	43	7,5	30	47,6	12
30	30	43	32	31	45	10	31	45	7,5	31	45	7,5	31	50,8	12
32	32	46	32	33	48	10	33	48	7,5	33	48	7,5	33,5	50,8	12
33	33	46	32	34	48	10	34	48	7,5	34	48	7,5	36,5	53,9	12
35	35	49	32	36	50	10	36	50	7,5	36	50	7,5	36,5	53,9	12
38	38	52	34	40	56	10	39	56	9	39	56	9	39,5	57,1	12
40	40	57	34	41	58	11	41	58	9	41	58	9	42,5	60,3	12
43	43	59	40	44	61	11	44	61	9	44	61	9	46	63,5	12
45	45	62	40	46	63	11	46	63	9	46	63	9	46	63,5	12
48	48	65	41	50	66	13	49	66	9	49	66	9	49	66,7	12
50	50	67	41	51	70	13	51	70	9,5	51	70	9,5	53	69,8	12,5
53	53	72	41	55	73	13	54	73	11	54	73	11	55	73,1	13
55	55	72	41	56	75	13	56	75	11	56	75	11	58,5	76,2	13,5
58	58	80	41	59	78	13	59	78	11	59	78	11	61,5	79,4	13,5
60	60	80	41	61	80	13	61	80	11	61	80	11	61,5	79,4	13,5
63	63	83	41	64	83	13	64	83	11	64	83	11	65,7	82,5	14
65	65	86	49	67	85	13	66	85	11	66	85	11	68	92,1	16
68	68	91	49	70	90	15	69	90	11,3	69	90	11,3	71	95,2	16
70	70	91	49	72	92	15	71	92	11,3	71	92	11,3	71	95,2	16
75	75	94	52	76	97	15	76	97	11,3	76	97	11,3	-	-	-
80	80	104	56	81	105	16	81	105	12	81	105	12	-	-	-
85	85	109	56	86	110	16	86	110	14	86	110	14	-	-	-
90	90	114	59	91	115	16	91	115	14	91	115	14	-	-	-
95	95	119	59	96	120	16	96	120	14	96	120	14	-	-	-
100	100	125	62	101	125	16	101	125	14	101	125	14	-	-	-

TG1
TG2

TG4

TG5

TF61

TF71

CCP
CF
CNCA
CNV
FCC
TSPL
TPG

TGG
TGD

NTAB

SRL

FL
TLR
TLC
RAP-SAP
TCD